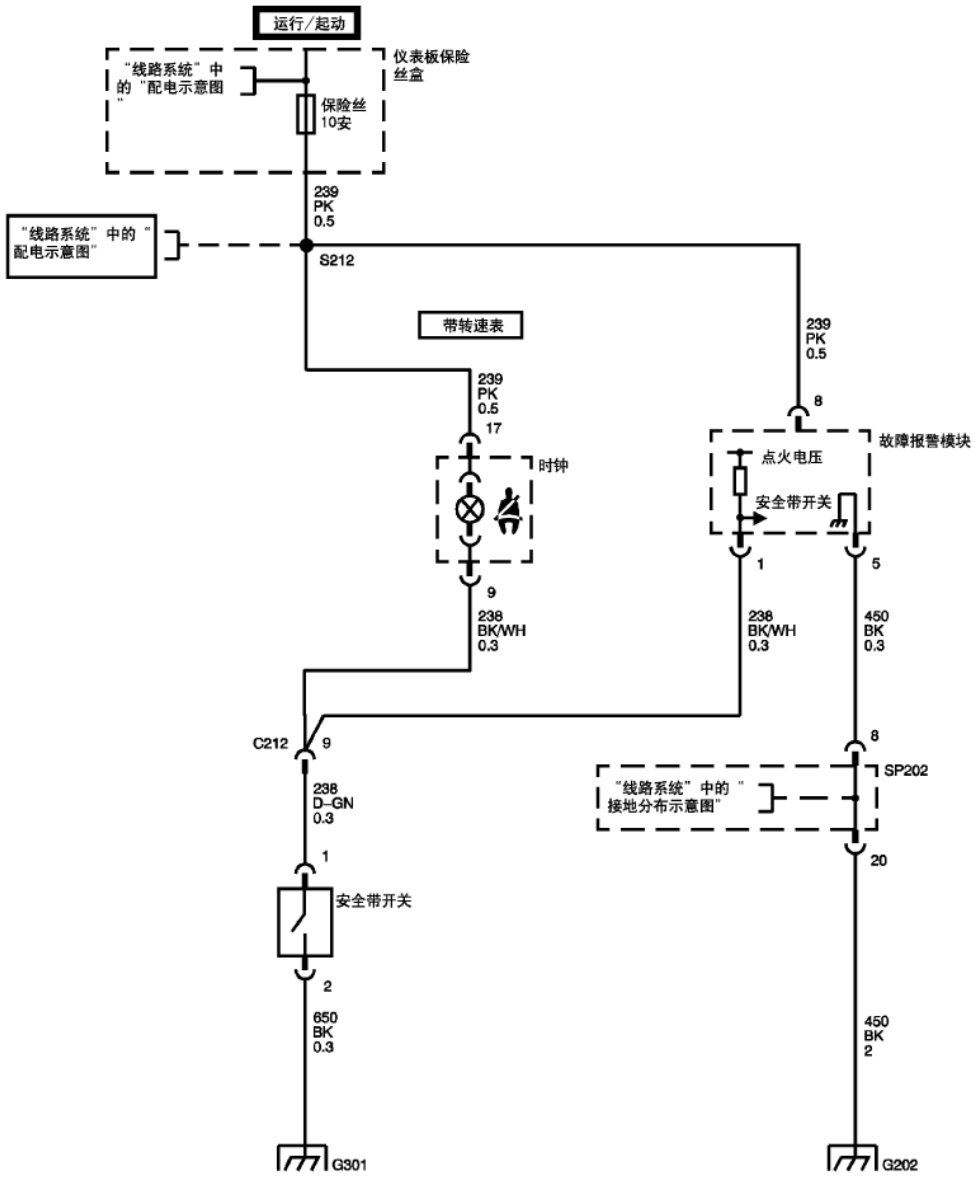
运行/起动
仪表板保险丝盒
"线路系统"中的"配电示意图"
保险丝 10安
239 PK 0.5
"线路系统"中的"配电示意图"
S212
带转速表
239 PK 0.5
17
时钟
9
238 BK/WH 0.3
C212
9
238 D-GN 0.3
1
安全带开关
2
650 BK 0.3
G301
239 PK 0.5
8
故障报警模块
点火电压
安全带开关
1
5
238 BK/WH 0.3
450 BK 0.3
8
SP202
"线路系统"中的"接地分布示意图"
20
450 BK 2
G202

1257898C